UTEx

CHƯƠNG 14

THYRISTOR VÀ LINH KIỆN QUANG ĐIỆN TỬ

Tên GV: Phù Thị Ngọc Hiếu
Email: hieuptn@hcmute.edu.vn

GIỚI THIỆU

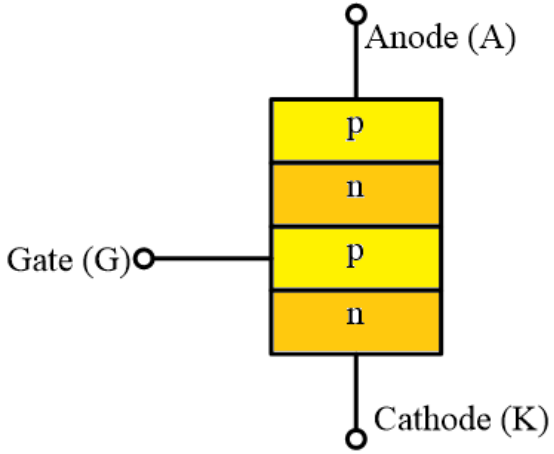

Cấu trúc
(a)

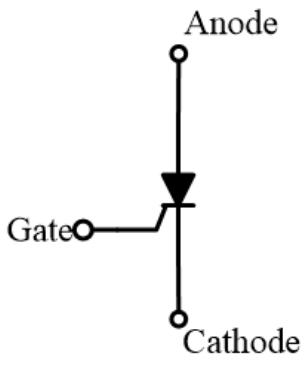

Kí hiệu
(b)

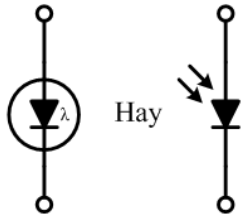

Kí hiệu của photodiode.

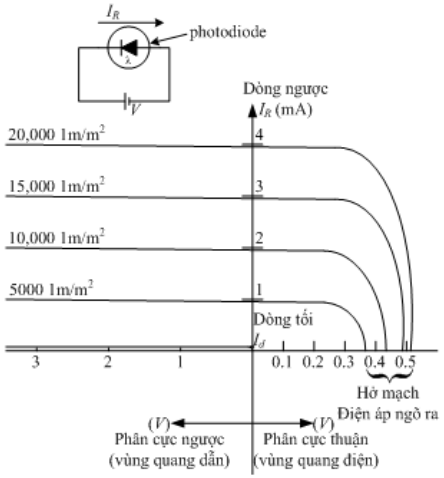

Đặc tuyến của photodiode.

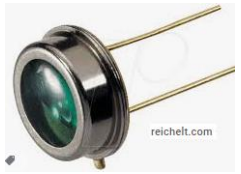

MỤC TIÊU

1. Nhận dạng được kí hiệu linh kiện trên sơ đồ mạch điện

2. Trình bày được nguyên lý hoạt động của linh kiện

3. Giải thích được nguyên lý hoạt động mạch ứng dụng

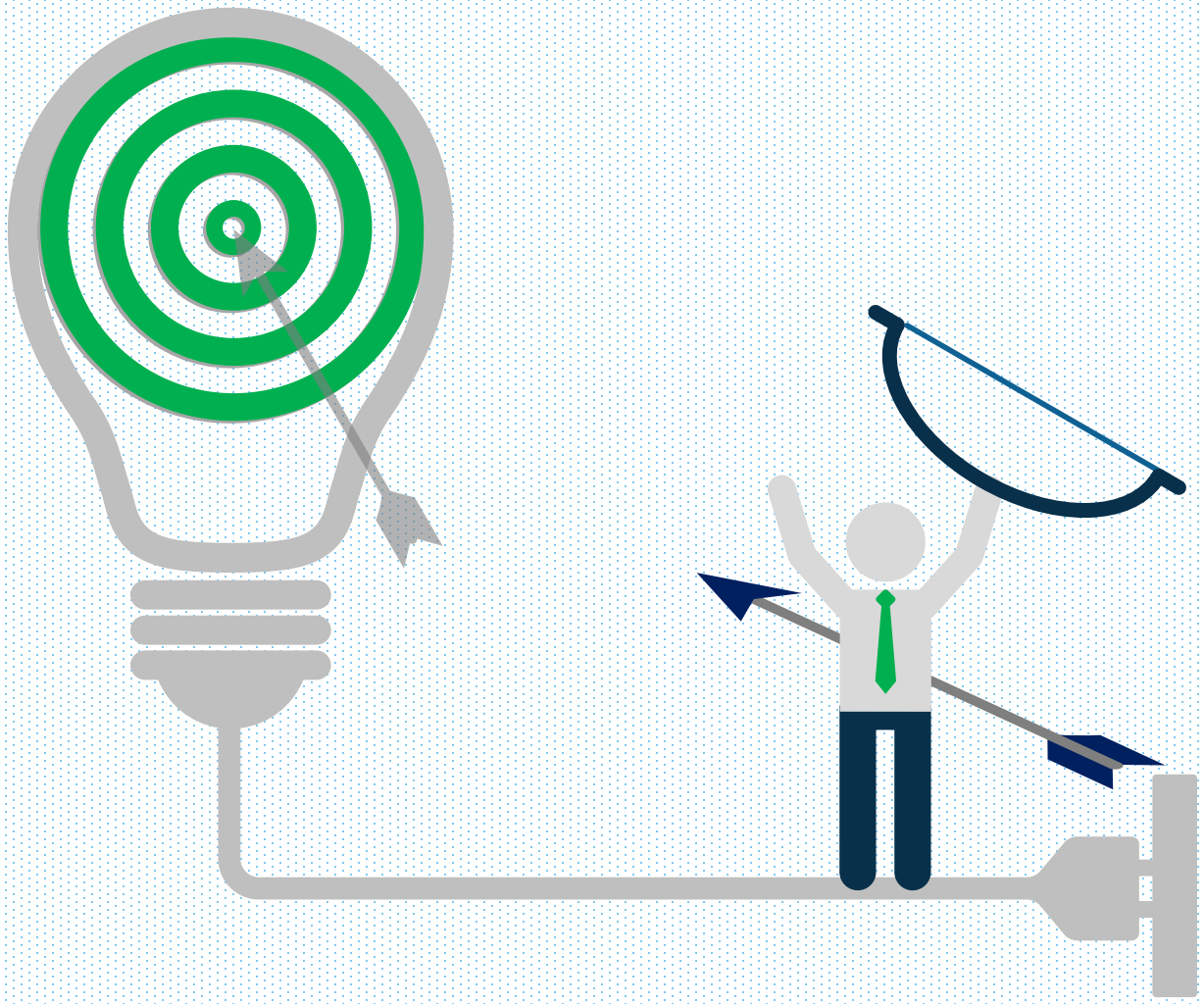

NỘI DUNG

14.1 HỌ THYRISTOR

14.1.1 Diode 4 lớp

14.1.2 SCR – Silicon Controlled Rectifier

14.1.3 TRIAC – Triode AC Semiconductor Switch

14.2 LINH KIỆN QUANG ĐIỆN TỬ

14.2.1 Photodiode – diode thu quang

14.2.2 Phototransistor – Transistor thu quang

14.2.3 Opto

www.hcmute.edu.vn/